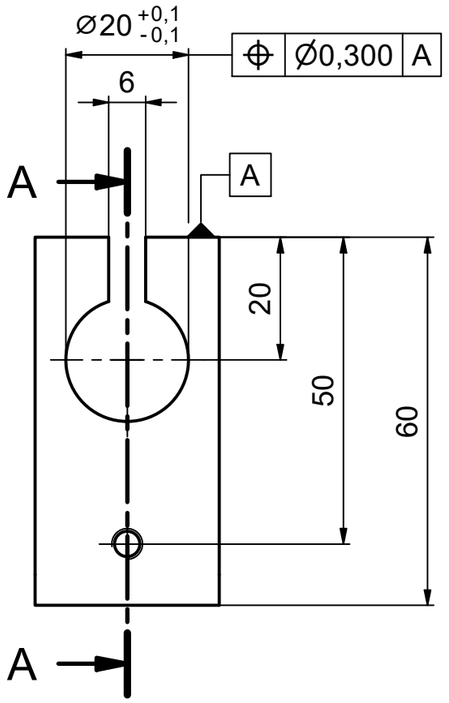

A-A (1 : 1)

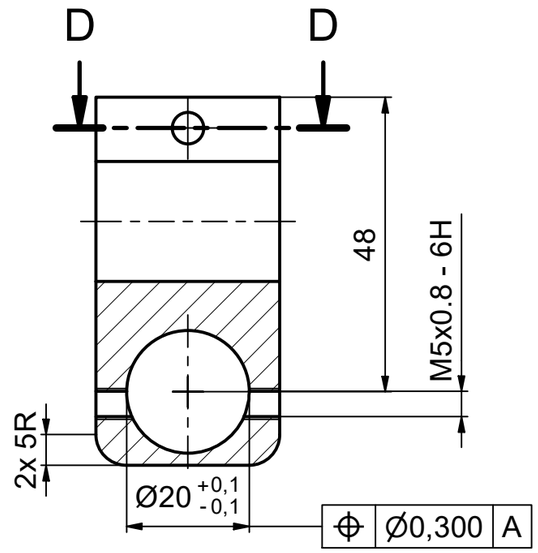

D-D (1 : 1)

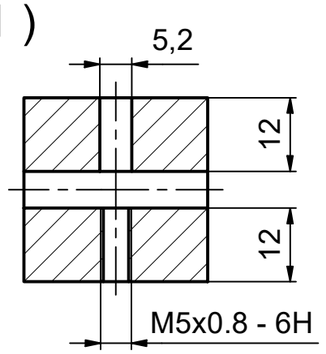

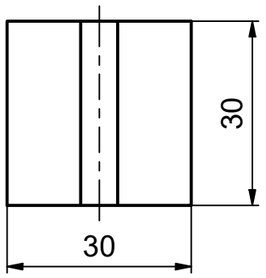

Alle nicht bemaßten Außenkanten R0,2

Allgemeintoleranzen / general tolerances Umformen, Zerspanen/ forming, cutting: DIN ISO 2768-mK		Werkstoff / material: Edelstahl Gewicht / weight: –	Oberflächen nach DIN EN ISO 1302 Reihe 2 / surfaces acc to DIN EN ISO 1302 range 2 N1 = Rz100, N2 = Rz25, N3 = Rz6,3, N4 = Rz1, N5 = beliebig/any	Maßstab/scale: 1 : 1

	Name/name	Datum/date
konstr.	Philf	20.01.2026
gezeichn.	Philf	30.01.2026
freigeg.		
Art.-Nr		

htw.
Hochschule für Technik und Wirtschaft Berlin
University of Applied Sciences

Verbindung

in ARBEIT

Verbindung

A3

Blatt/ sheet 1

Blätter/ sheets 1

Dateiname: Verbindung.idw